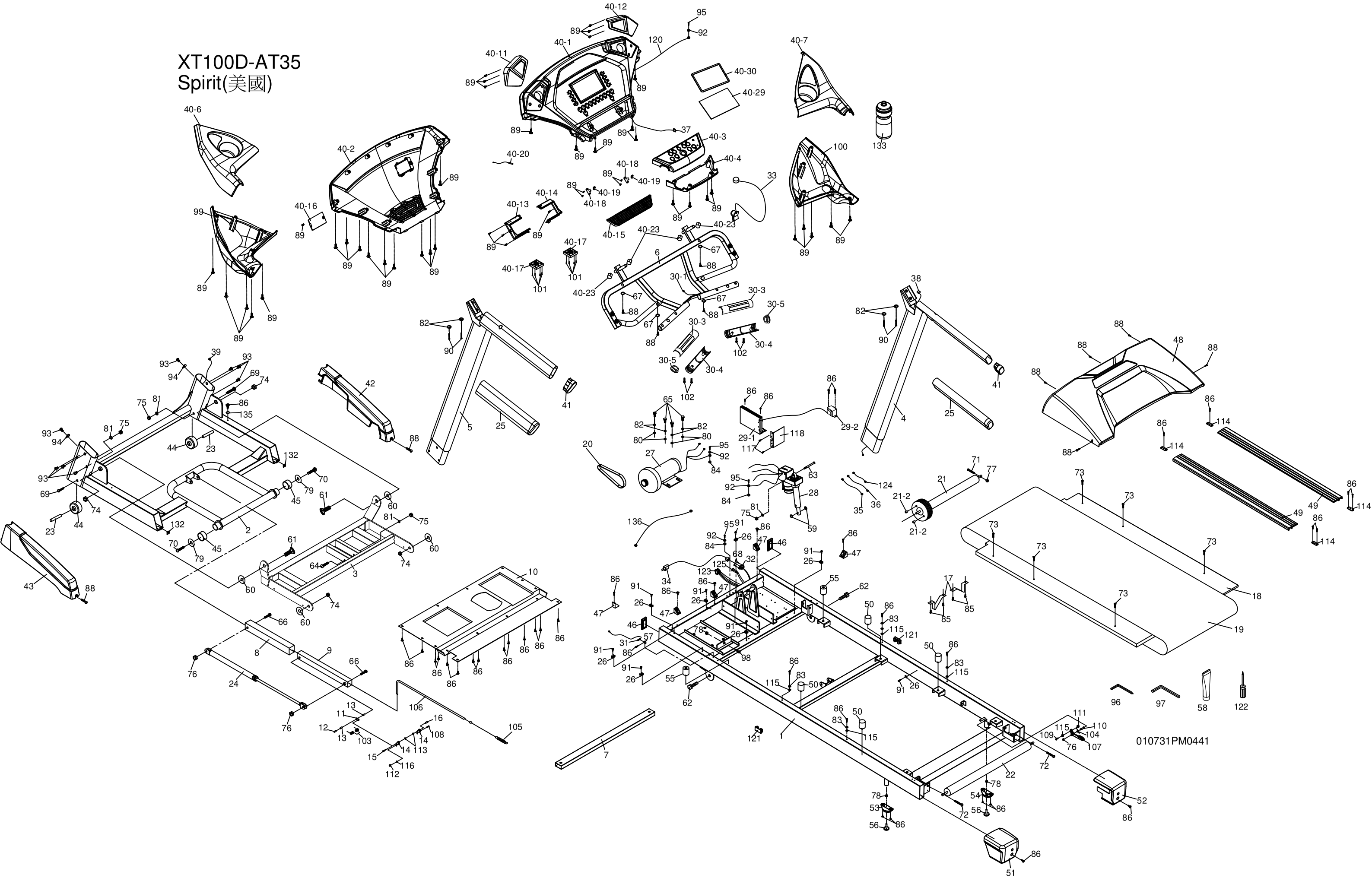XT100D-AT35
Spirit(美國)